# 第76回　中国高等学校バレーボール選手権大会広島地区予選会（男子）　令和6年4/7（日）・4/13（土）・4/14（日）

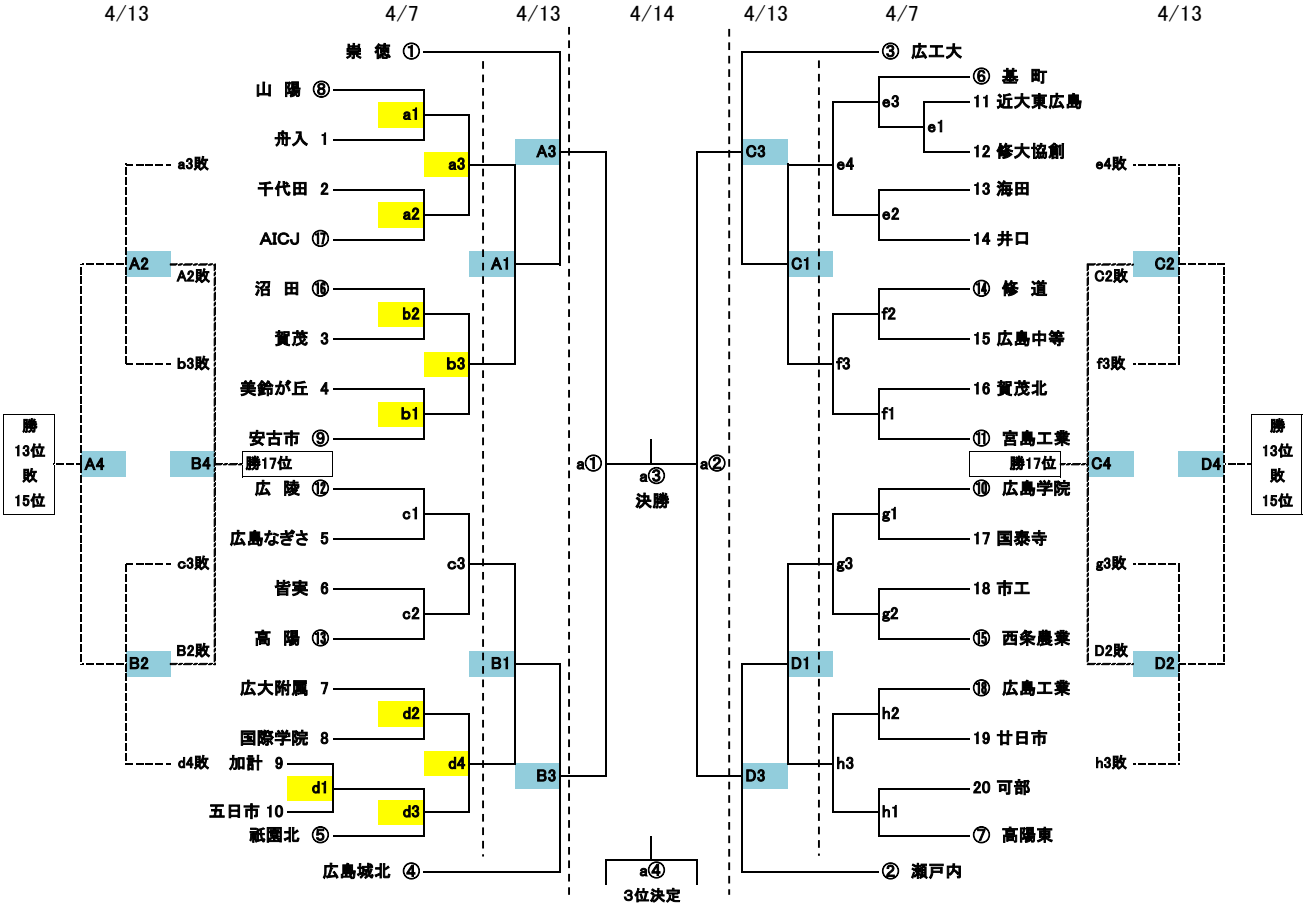


4/14　【 最終順位決定戦 】

5位～8位決定戦

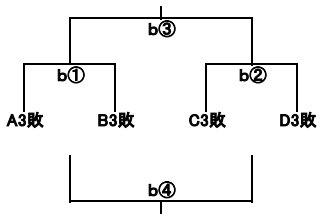


9位～12位決定戦

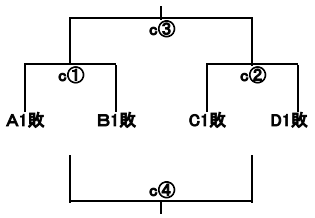


＊地区18位までに県大会の出場権が与えられる。

| 順位 | 1 | 2 | 3 | 4 | 5 | 6 | 7 | 8 | 9 |
|---|---|---|---|---|---|---|---|---|---|
| 得点 | 18 | 17 | 16 | 15 | 14 | 13 | 12 | 11 | 10 |
| 校名 | | | | | | | | | |

| 順位 | 10 | 11 | 12 | 13 | | 15 | | 17 | |
|---|---|---|---|---|---|---|---|---|---|
| 得点 | 9 | 8 | 7 | 5.5 | 5.5 | 3.5 | 3.5 | 1.5 | 1.5 |
| 校名 | | | | | | | | | |

| 日時 | 会場 | コート | 会場責任 | 競技責任 | 審判責任 | 入校時間 | 代表者会議 | 開始式 | プロトコール | 駐車場　順問含む | 試合間 |
|---|---|---|---|---|---|---|---|---|---|---|---|
| 4/7（日） | 安佐南区SC | a b d | 宮谷 | 宮谷 | 川口 | 9:00 | 9:45 | 9:50 | 10:20 | 各学校4台 | 10分 |
| | 高陽 | c　1面 | 山田 | 澄谷 | 澄谷 | 8:00 | 8:45 | 9:00 | 9:30 | 各学校4台 | |
| | 宮島工業 | e　f | 小田 | 尾和田 | 台木 | 8:00 | 8:45 | 9:00 | 9:30 | 各学校2台 | |
| | 広島工業 | g　h | 得能 | 廣田 | 石井 | 8:00 | 8:45 | 9:00 | 9:30 | 各学校5台 | |
| 4/13（土） | 安古市 | A　B | 宮谷 | 勝間 | 本多 | 8:00 | 8:45 | 9:00 | 9:30 | 各学校2台 | 連続20分 |
| | まるくる大野 | C　D | 大谷 | 廣田 | 川口 | 9:00 | 9:45 | 9:50 | 10:20 | 各学校6台（バス含む） | |
| 4/14（日） | 千代田運動公園 | a b c | 宮谷 | 大谷 | 川口 | 9:00 | 9:45 | 9:50 | 10:20 | 各学校6台（バス含む） | |

【安佐南区SC】 コート設営はシード校の山陽・安古市・祇園北（8：35入館）　※駐車許可証あり （注）バスの駐車はできません。

【まるくる大野体育館】 コート設営：第1試合の両チーム。 ※駐車場：駐車許可証あり （注）バスも駐車可。ただし、事前に会場責任者に連絡する。

【千代田運動公園】 コート設営：第1試合の両チーム。　駐車場：マイクロバスを含み各学校6台まで。（バスに関しては一般の方もご利用されますので駐車状況に応じて対応。）